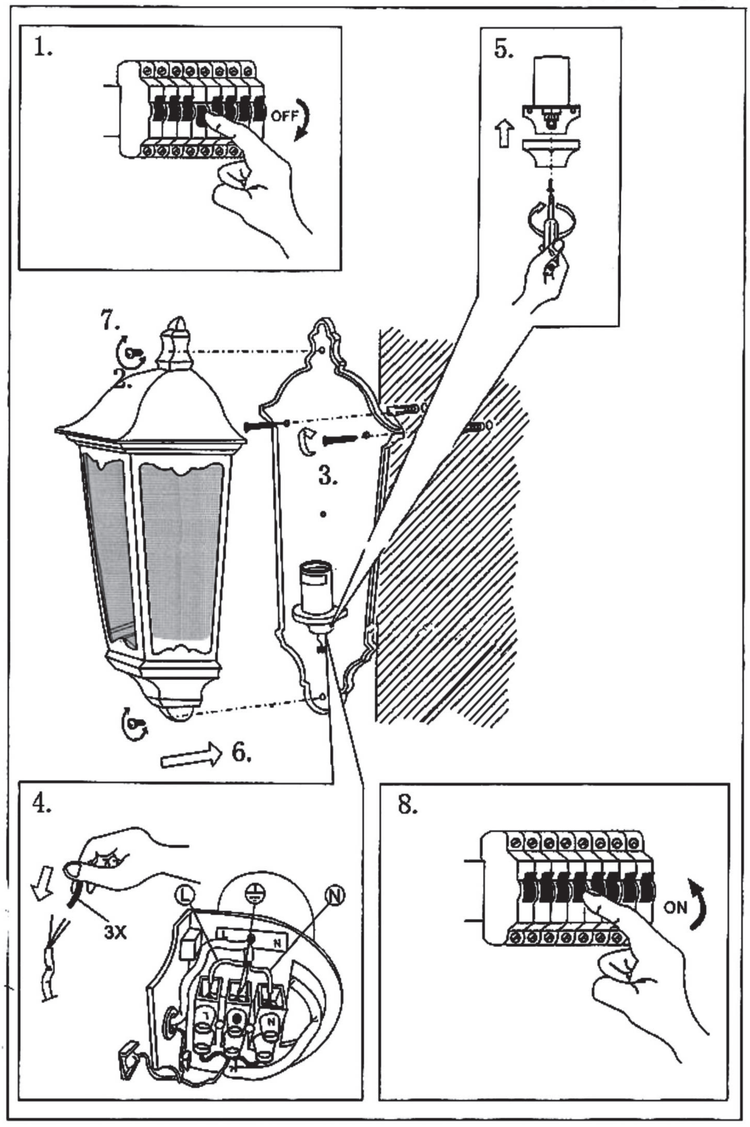
1.
OFF
5.
7.
2.
3.
6.
4.
3X
L
N
8.
ON

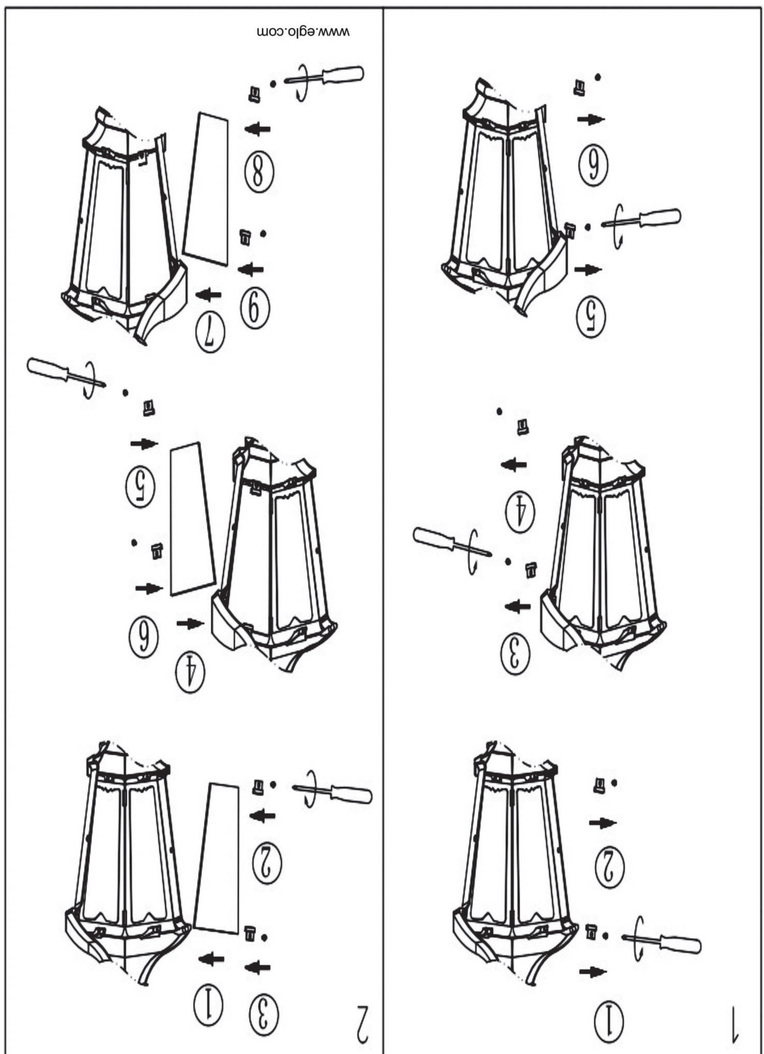
1
2
3
4
5
6
7
8
9
www.eglo.com